PRORIL

50 Hz

Les pompes de chantier de la série SMART sont légères avec d'excellentes performances et elles sont très faciles d'entretiens. Les pompes submersibles de la série SMART sont utilisées dans une large gamme d'application de pompage, sur les chantiers de construction et par les sociétés de locations de matériel.

Pompe serpillère portative

SMART LITE BASE 400

Pompe serpillère portative

SMART LITE BASE 400

Pompe serpillère portative

50 Hz

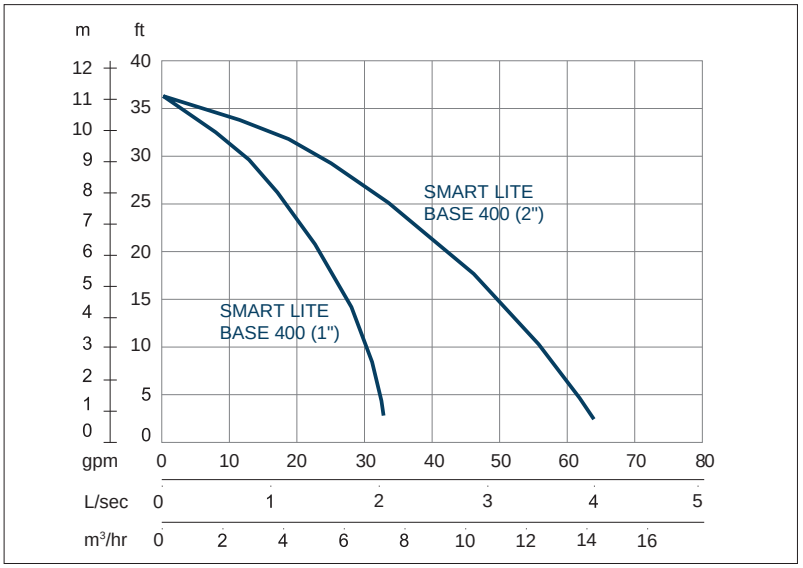

Vitesse de l'arbre : 2850 rpm Passage solide : 2 mm Sortie : 25 mm

PUISSANCE	HAUTEUR	DEBIT
0,4 kW	Nominale : 7 m	Nominal : 2 l/s
0,5 CV	Max : 11 m	Max : 4 l/s

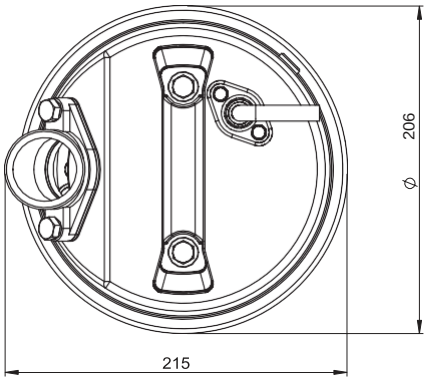

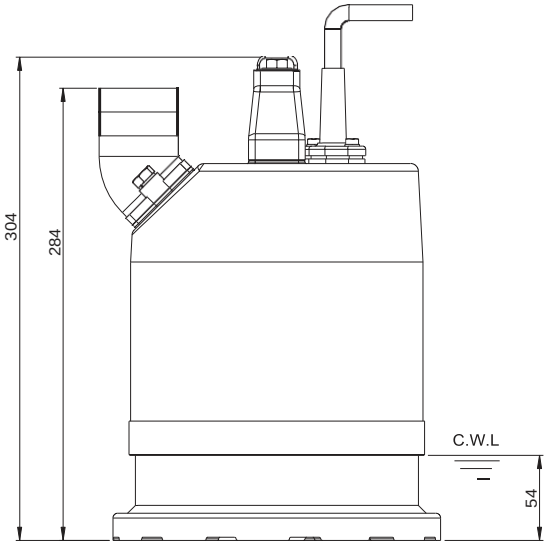

Poids : 10.5 kg

Type de pompe		Electropompe submersible Monophasé IP 68
Moteur	Type	Moteur à induction
	Pôles	2 Pôles
	Isolation	Classe F
	Protection	Protection thermique
	Démarreur	Condensateur de démarrage
Lubrifiant		Qualité alimentaire (ISO VG32)
Type de roue		Ouverte
Joints d'arbre		Double garniture mécanique Carbure de Silicium VS Céramique / Carbone
Roulements		Roulements à billes C3
Câble		H07RNF Longueur : 10 m ou plus sur demande.
Matériaux	Corps de pompe	Fonte grise
	Roue	Polypropylène
	Carter moteur	Aluminium
	Arbre moteur	Acier inoxydable
	Enveloppe extérieure	Aluminium
	Plaque de fond	Caoutchouc
Max. Température du liquide		40˚C
Max. Profondeur de submersion		20 m
Plage de pH		pH 5 - pH 8